holzkraft®

BRENNHOLZAUFBEREITUNG

HAUPTKATALOG 2019

ANGEBOTE FÜR GEWERBLICHE KUNDEN

Vorwort

Verehrte Kundinnen, verehrte Kunden,

so wie viele andere können auch Sie, wenn es um Holzspalter oder Brennholzkreissägen geht, der Marke HOLZKRAFT vertrauen.

Die Erfahrung aus Jahrzehnten in Verbindung mit den Wünschen unserer Kunden bildet die Basis für moderne, sichere und vor allem leistungsfähige Maschinen.

HOLZKRAFT Maschinen werden von Profis in der Land- und Forstwirtschaft sowie von Privatanwendern gleichermaßen eingesetzt.

Ihnen steht ein flächendeckendes Netz von Fachhändlern und Vertriebspartnern mit Rat und Tat zur Seite. Sie kaufen Ihre Maschine beim Händler Ihres Vertrauens vor Ort. Das bedeutet für Sie nicht nur mehr Sicherheit beim Kauf, sondern kompetente Beratung und optimalen Service.
HOLZKRAFT Maschinen stehen für Qualität, Verlässlichkeit und lange Lebensdauer.

Das komplette Angebot an Holzkraft Maschinen mit allen technischen Daten, Neuheiten und Infos, finden Sie auch im Internet unter **www.holzkraft.de**

Kilian Stürmer
Geschäftsführer

Robert Stürmer
Gesamtvertriebsleiter

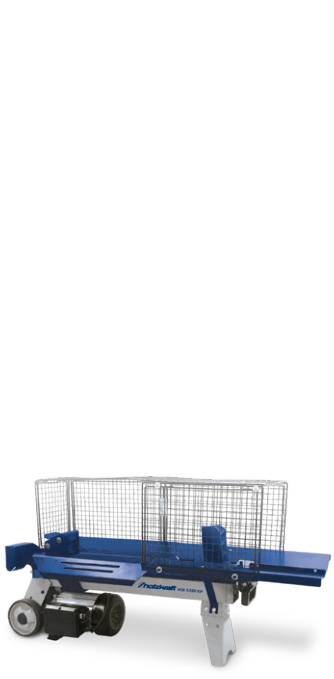

YouTube

ENTDECKEN SIE JETZT UNSERE PRODUKTVIDEOS!

Auf unserem YouTube-Kanal **Stürmer Maschinen GmbH** stehen Ihnen all unsere Produktvideos zur Verfügung.
Abonnieren Sie unseren YouTube-Kanal, um keines der neuen Videos mehr zu verpassen.

Vorführ- und Schulungszentrum

STÜRMER Vorführ- und Schulungszentrum

In unserem neu eröffneten Vorführzentrum am Hauptstandort Hallstadt, bei Bamberg, erleben Sie auf ca. 2.000 m² viele unserer Highlights live. Vier Fachberater stehen Ihnen mit ihrem Spezialwissen zur Verfügung.

Es erwarten Sie
- Ca. 2.000 m² Schulungs- und Ausstellungsfläche
- 150 Maschinen permanent für Sie vorführbereit
- Ein Auszug der wichtigsten Maschinen aus jeder Sparte unseres Produktportfolios

STÜRMER bietet außerdem für seine Handelspartner Produktschulungen am Firmenstandort in Hallstadt an.

In den speziell dafür eingerichteten Schulungs- und Vorführräumen wird den Fachhändlern wichtiges Fachwissen über die STÜRMER Produkte sowie die Unterschiede zu Wettbewerbsprodukten vermittelt.

Viele Maschinen werden in der Ausstellung präsentiert, vorgeführt und erklärt. Eine praxisorientierte Schulung ist somit garantiert.

Bis zu 60 Personen können zu händlereigenen Meetings, Besprechungen und Schulungen mitgebracht werden.

Das firmeneigene Bistro für den gemütlichen Ausklang von Meetings, Besprechungen und Schulungen.

„Mit den Markenprodukten aus dem Hause STÜRMER trifft man immer die richtige Kaufentscheidung.“

Ein Preisvergleich unter wirklich gleichwertigen und vergleichbaren Produkten gibt Ihnen die Gewissheit, dass Sie mit Markenprodukten von STÜRMER ein Produkt erwerben, das in Bedienkomfort, Ausstattung, Qualität, Technik und Preis-Leistung jedem Vergleich standhält und die richtige Kaufentscheidung für Sie ist.

Kompetente Beratung vor dem Kauf, After-sales Service und eine zuverlässige Ersatzteilversorgung nach dem Kauf garantieren dem STÜRMER Kunden die Wertsicherheit seiner Maschine über Jahre hinweg.

SLD STÜRMER Logistikzentrum

Das SLD STÜRMER Logistik Zentrum:
- Fünf eigene LKWs
- 20.000 Paletten-Stellplätze
- 2.500 Fachbodenplätze für Kleinteile
- 22.000 m² Lagerfläche
- 52 Fachlageristen und Auszubildende
- ca. 9.450 Sendungen pro Monat
- ständig ca. 20 Mio. Euro Warenlager verfügbar

Über 500.000 Artikel lieferbereit:
ca. 21.000 Maschinen
ca. 235.000 Zubehörartikel
ca. 250.000 Ersatzteile
(Stand 01.08.2018)

Anfang April 2014 wurde der Betrieb im neuen Logistikzentrum aufgenommen. Auf den knapp 50.000 m² Betriebsgelände in Pettstadt bei Bamberg (15 km vom Hauptsitz entfernt) ist das neue Logistikzentrum mit 20.000 m² Hallengrundfläche entstanden: ein weiterer Meilenstein der Geschichte der STÜRMER Gruppe.

Das erklärte Ziel war es, die Lieferqualität in jeder Hinsicht zu verbessern und damit unseren sehr geschätzten Geschäftspartnern einen spürbar gesteigerten Nutzen zu bieten.

Unsere Ziele sind Ihre Vorteile!

In unserem Logistikzentrum stehen mehr als 360.000 Artikel abrufbereit. Dies ermöglicht eine zeitnahe Versendung beinahe aller Artikel deutschland- und europaweit. Qualifizierte Mitarbeiter sorgen für die ordnungsgemäße Auslieferung der Ware. Jährlich verlassen über 100.000 Sendungen, mit eigenen Lieferfahrzeugen, per Spedition oder per Paketdienst das Firmengelände.

Wichtigste Erfolgsfaktoren

› Schnelle Verfügbarkeit durch hohe Lagerkapazität
› Schnelle Verlade- und Durchlaufzeiten durch Lagerplatzverwaltung und Wegeoptimierung
› Sichere Qualität durch Scannerverfahren
› Massive Erhöhung der Durchlässigkeit im Warenausgangsprozess

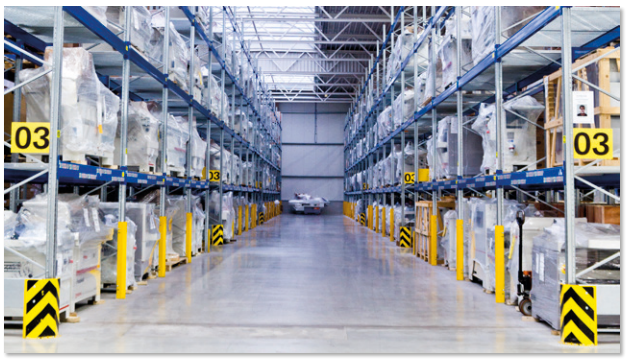

Holzbearbeitungsmaschinen

20.000 m² Lagerfläche

Holzspalter	Seite
HSE 16-1100	6
HSE 16-1100 Z	6
HSE 16-1100 ZE	6
HSE 22-1100	6
HSE 22-1100 Z	6
HSE 22-1100 ZE	6
HSE 30-1100 Z	7
HSE 30-1100 ZE	7
HSE 5-520 KH	7
Förderband	
FB 4500	8

Wippkreissäge	Seite
HWSE 700K	9
HWS 505 K 230 V	10
HS 505 K 400 V	10
HWS 720 K	10
HWS 701 K	10
HWS 702 K	11
HWS 701 S	11
HWS 702 S	11
HWSR 701 K	12
HWSR 702 K	12
HWSR 701 Z K	13
HWSR 701 ZE K	13
Rolltisch-Kreissäge	
HRTS 701 K	14
HRTSR 701 K	14

Vertikale Brennholzspalter Neu

Serie HSE – Holzspalter für anspruchsvolle Anwender mit bis zu 30 t Spaltkraft.

Mit Elektromotor-, Zapfwellen- oder kombiniertem Zapfwellen-/Elektroantrieb

- Vertikale Ausführung zum Spalten von Kurz- und Meterholz
- Robuste und solide Bauweise
- Stoß- und kratzfest durch hochwertige Pulverbeschichtung
- Schnelle, werkzeuglose Spalthöheneinstellung
- Niedrige Bodenplatte für einfaches, ermüdungsarmes Beladen großer Stämme
- Phasenwender bei allen 400 V Modellen
- Bequemer Transport durch serienmäßiges Fahrwerk mit großen Gummi-Rädern
- Platzsparende Lagerung durch einfach absenkbaren Zylinder
- Leistungsstarke Industrie-Hydraulikanlage
- Zwei-Hand-Sicherheitsschaltung
- Mit Spaltguthalterung

16,0 t

HSE 16-1100

16,0 t

22,0 t

Inklusive NEU SCHUTZVOR-RICHTUNG EN-Norm 609-1 seit 1.7.2018

HSE 16-1100

Modell		**HSE 16-1100** mit Elektroantrieb	**HSE 16-1100 Z** mit Zapfwelleantrieb	**HSE 16-1100 ZE** mit Zapfwellen- und Elektroantrieb	**HSE 22-1100** mit Elektroantrieb	**HSE 22-1100 Z** mit Zapfwelleantrieb	**HSE 22-1100 ZE** mit Zapfwellen- und Elektroantrieb
Art.-Nr.		5981016	5981017	5981018	5981022	5981023	5981024
€ zzgl. MwSt.		**1.395,00**	**1.619,00**	**1.859,00**	**1.659,00**	**1.799,00**	**2.119,00**
Technische Daten							
Max. Spaltkraft	t	15,3	15,3	15,3	23,4	23,4	23,4
Zylinderhub	mm	948	948	948	948	948	948
Spaltlänge	mm	1100	1100	1100	1100	1100	1100
Spaltgutdurchmesser	mm	300	300	300	350	350	350
Vorlaufgeschwindigkeit	mm/s	46-142	46-142*	46-142*	43-105	43-105*	43-105*
Rücklaufgeschwindigkeit	mm/s	64	64*	64*	75	75*	75*
Antrieb		Elektromotor	Zapfwelle	Zapfwelle+Motor	Elektromotor	Zapfwelle	Zapfwelle+Motor
Antriebsleistung 50 Hz	kW	4,5	–	4,5	5,1	–	5,1
Elektrischer Anschluss	V	400	–	400	400	–	400
Zapfwellendrehzahl	min^{-1}	–	540	540	–	540	540
Min. Schlepperleistung	PS	–	› 7,7	› 7,7	–	› 10,7	› 10,7
Dreipunkthalterung		–	Kat. I & II	Kat. I & II	–	Kat. I & II	Kat. I & II
Gewicht	kg	274	244,2	272	296,5	282	319,9
Abmessungen	mm	1050 x 1550 x 2500	1050 x 1700 x 2500	1050 x 1700 x 2500	1050 x 1550 x 2500	1050 x 1700 x 2500	1050 x 1700 x 2500
Höhe Lagerstellung	mm	2000	2000	2000	2000	2000	2000

**Geschwindigkeit variiert, da abhängig von der Leistung der Antriebsquelle (Traktor)*

Neu

Modelle HSE 16-1100 und HSE 22-1100
- Bequemer Transport mit Hand-Zugdeichsel durch serienmäßiges Fahrwerk mit extra großen Luft-Rädern und zusätzlichem Stützrad
- Mit mechanischem Stammheber

Modelle HSE 22-1100 ZE und HSE 30-1100 ZE
- Bequemer Transport durch serienmäßiges Fahrwerk mit großen Gummi-Rädern und zusätzlichem Stützrad
- Mit mechanischem Stammheber

HSE 22-1100 ZE

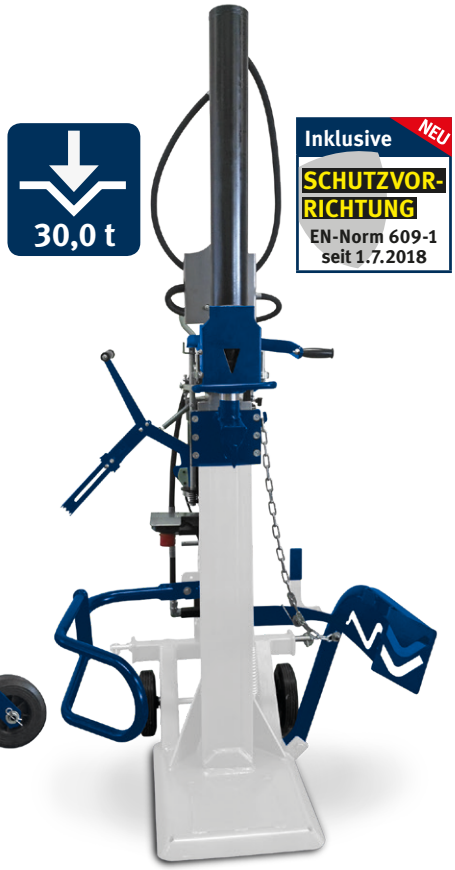

HSE 30-1100 Z

Modell		HSE 30-1100 Z mit Zapfwelleantrieb	HSE 30-1100 ZE mit Zapfwellen- und Elektroantrieb
Art.-Nr.		5981030	5981031
€ zzgl. MwSt.		**2.219,00**	**2.585,00**
Technische Daten			
Max. Spaltkraft	t	26,1	26,1
Zylinderhub	mm	948	948
Spaltlänge	mm	1100	1100
Spaltgutdurchmesser	mm	350	350
Vorlaufgeschwindigkeit	mm/s	37-125*	37-125*
Rücklaufgeschwindigkeit	mm/s	67*	67*
Antrieb		Zapfwelle	Zapfwelle+Motor
Antriebsleistung 50 Hz	kW	–	5,5
Elektrischer Anschluss	V	–	400
Zapfwellendrehzahl	min^{-1}	540	540
Min. Schlepperleistung	PS	› 16	› 16
Dreipunkthalterung		Kat. I & II	Kat. I & II
Gewicht	kg	333	373,1
Abmessungen	mm	1100 x 1500 x 2500	1100 x 1500 x 2500
Höhe Lagerstellung	mm	2000	2000

**Geschwindigkeit variiert, da abhängig von der Leistung der Antriebsquelle (Traktor)*

Neu

HSE 5-520 KH – Horizontaler Brennholzspalter

Mit Elektromotor für anspruchsvolle Anwender

- Geschlossener und sicherer Spaltbereich für mehr Sicherheit durch gesetzlich vorgeschriebene Spalt-Schutzvorrichtung
- Leicht transportierbar durch Transportgriffe und Fahrwerk
- Durch liegende Arbeitsweise auch auf einer Werkbank verwendbar und kein Aufstellen des Materials nötig – ideal für längeres ermüdungsarmes Arbeiten
- Geringer Platzbedarf
- Leicht bedienbare Zwei-Hand-Sicherheitsschaltung für maximale Sicherheit des Anwenders
- Stabile, verwindungssteife Stahlkonstruktion

Modell		HSE 5-520 KH
Art.-Nr.		5981005
€ zzgl. MwSt.		**279,00**
Technische Daten		
Spaltkraft max.	t	5
Hub Vorlauf	mm/s	37
Hub Rücklauf	mm/s	61,7
Zylinderhub max.	mm	375
Spaltlänge max.	mm	520
Spaltgutdurchmesser max.	mm	250
Antrieb		Elektromotor
Motorleistung	kW	2,2
Elektrischer Anschluss	V	230
Abmessungen (L x B x H)	mm	1160 x 425 x 610
Gewicht	kg	50

Zubehör

Modell	HSE 5-520 KH Art.-Nr. 5981005	HSE 16-1100 Art.-Nr.5981016	HSE 16-1100 Z Art.-Nr. 5981017	HSE 16-1100 ZE Art.-Nr. 5981018	HSE 22-1100 Art.-Nr. 5981022	HSE 22-1100 Z Art.-Nr. 5981023	HSE 22-1100 ZE Art.-Nr. 5981024	HSE 30-1100 Z Art.-Nr. 5981030	HSE 30-1100 ZE Art.-Nr. 5981031
Gelenkwelle ohne Rutschkupplung 860 mm, Kat. II Art.-Nr. 5990014 **105,00 € zzgl. MwSt**			●	●		●	●	●	●
5l Hydraulik-Öl HYS 46 Art.-Nr. 5999000 **32,90 € zzgl. MwSt**	●	●	●	●	●	●	●	●	●
Sägebock SB 1 Art.-Nr. 5900008 **34,90 € zzgl. MwSt**	●	●	●	●	●	●	●	●	●

Förderband

FB 4500 – Förderband für das zeitsparende Weiterbefördern von Brennholz sofort nach dem Schnitt

Made in Germany

- ▶ Variable Höhenanpassung an Ladehöhe unterschiedlicher Transportmittel
- ▶ Neigungsverstellung von 5° bis 45° über Seilwinde mit großem Handrad
- ▶ Einfaches und sicheres Ein- und Ausklappen über Seilwinde und Radunterstützung
- ▶ Schneller und problemloser Auf- und Abbau. Auch von einer einzelnen Person durchführbar

› Förderlänge 4,50 m
› Förderhöhe bis 3,50 m stufenlos einstellbar
› Bedienung sowie Auf- und Abbau von einer Person durchführbar

400 V

1,1 kW

Abbildung zeigt Förderband FB 4500 mit Wippkreissäge HWS 701

Abbildung zeigt Förderband FB 4500 in der Transport- und Lagerstellung

Modell		**FB 4500**
Art.-Nr.		5964500
€ zzgl. MwSt.		**2.635,00**
Technische Daten		
Förderbandbreite	mm	250
Förderlänge	mm	4.500
Bandgeschwindigkeit	m/s	0,8
Neigungsverstellung (Handseilwinde)		
Förderhöhe bei 5°		
Förderhöhe bei 5°	mm	700
Förderhöhe bei 45°	mm	3.400
Gesamtlänge bei Arbeitsstellung 5°	mm	4.800
Gesamtlänge bei Arbeitsstellung 45°	mm	3.700
Gesamtbreite bei Arbeitsstellung 5°/45°	mm	1.100
Gesamthöhe bei Arbeitsstellung 5°	mm	2.130
Gesamthöhe bei Arbeitsstellung 45°	mm	3.500
Aufnahmeleistung Antriebsmotor	kW	1,10
Elektrischer Anschluss 50 Hz	V	400
Abmessungen (L x B x H)	mm	2.770 x 1.100 x 2.130
Gewicht	kg	245

Ausstattung:
Luftbereifte Transporträder (Ø 400 mm)
Vollverzinkte Förderwanne
Mitnehmer aus Stahl

Zubehör

Modell	**Fahrvorrichtung für Kugelkopf-Kupplung, Deichsel mit Stützrad**
Art.-Nr.	5971010
€ zzgl. MwSt.	**229,00**

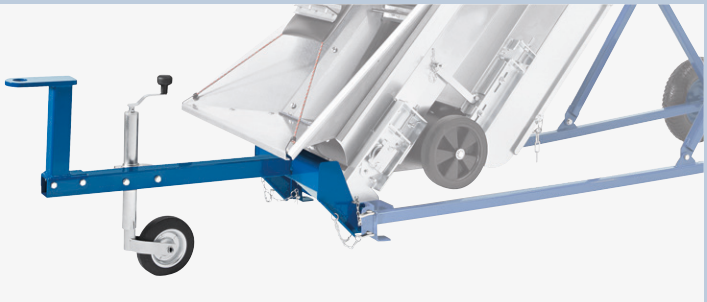

Modell	**Fahrvorrichtung für Schlepper-Zugöse, Deichsel mit Stützrad**
Art.-Nr.	5971011
€ zzgl. MwSt.	**219,00**

Neu

holzkraft Holzbearbeitungsmaschinen

HWSE 700 K – Wippkreissäge mit Direktantrieb

Made in Germany

- Geschlossener und sicherer Sägebereich für mehr Sicherheit durch gesetzlich vorgeschriebene Säge-Schutzvorrichtung
- Verdrehsicherung des Holzes durch eingestanzte Widerhaken in der Wippe
- Stabiles, verwindungssteifes Stahlgestell
- Fahrvorrichtung für einfachen Transport
- Stoß-, kratz- und wetterfeste Pulverbeschichtung
- Phasenwender

700 mm

400 V

5 kW

5,0 kW starker Industrie-motor

Inklusive NEU SCHUTZVOR-RICHTUNG EN-Norm 1870-6 seit 1.7.2018

Schnitthöhen 250 mm

Lieferumfang:
HM Sägeblatt Ø 700 mm

Lieferbar **ab 12/2018**

Modell		**HWSE 700K**
Art.-Nr.		5960702
€ zzgl. MwSt.		**575,00**
Technische Daten		
Sägeblatt-Ø	mm	700
Rundholz im Ganzschnitt	mm	250
Arbeitshöhe	mm	700
Sägeblattdrehzahl	min^{-1}	1.400
Antrieb		**Elektromotor** mit Direktantrieb
Antriebsleistung 50 Hz	kW	5
Elektrischer Anschluss	V	400
Abmessungen (L x B x H)	mm	1030 x 770 x 1.095
Gewicht	kg	92,7

Wippkreissägen

Neu

Serie HWS – Wippkreissägen mit Direktantrieb

Made in Germany

- Geschlossener und sicherer Sägebereich für mehr Sicherheit durch gesetzlich vorgeschriebene Säge-Schutzvorrichtung
- Verdrehsicherung des Holzes durch eingestanzte Widerhaken in der Wippe
- Stabiles, verwindungssteifes Stahlgestell
- Robuster und starker Kreissägen-Motor
- Kräftesparendes Arbeiten durch idealen Wippendrehpunkt
- Fahrvorrichtung für einfachen Transport
- Stoß-, kratz- und wetterfest durch hochwertige Pulverbeschichtung
- Phasenwender bei allen 400 V Modellen

HWS 505 K 230 V / HWS 505 K 400 V

- Auslieferung teilmontiert
- 230 V oder 400 V erhältlich

Inklusive NEU SCHUTZVORRICHTUNG EN-Norm 1870-6 seit 1.7.2018

PZ.LSV GS

505 mm | 230 V | 400 V | 2,6 kW

Schnitthöhen

Lieferumfang HWS 505 K:
HM-Sägeblatt Ø 505 mm Z40

HWS 720 K

- Auslieferung teilmontiert

Inklusive NEU SCHUTZVORRICHTUNG EN-Norm 1870-6 seit 1.7.2018

Sägeblatt Made in Germany

PZ.LSV GS

700 mm | 400 V | 4,5 kW

Schnitthöhen

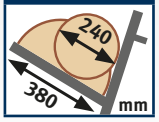

Lieferumfang HWS 720 K:
HM-Sägeblatt Ø 700 mm Z42

Modell		**HWS 505 K 230 V**	**HS 505 K 400 V**	**HWS 720 K**
Art.-Nr.		5965505	5965506	5965721
€ zzgl. MwSt.		**665,00**	**665,00**	**815,00**
Technische Daten				
Sägeblatt-Durchmesser	mm	500 / 505	500 / 505	700
Max. Schnittleistung Rundholz	mm	170	170	240
Max. Schnittleistung Scheitholz	mm	240 x 190	240 x 190	370 x 240
Motordrehzahl	min^{-1}	2.800	2.800	1.400
Aufnahmeleistung 50 Hz	kW	2,6	3	4,5
Elektrischer Anschluss	V	230	400	400
Antrieb		**Elektromotor** mit Direktantrieb	**Elektromotor** mit Direktantrieb	**Elektromotor** mit Direktantrieb
Arbeitshöhe	mm	850 – 1150	850 – 1150	850 – 1150
Wippenauflage	mm	735	735	735
Abmessungen (L x B x H)	mm	860 x 775 x 990	860 x 775 x 990	1.270 x 730 x 1.130
Gewicht	kg	75 kg	75 kg	100 kg

Made in Germany

HWS 701 K (5,2 kW) / HWS 702 K (7,5 kW)

- Wippenverlängerung mit Schnittlängenanzeige zum einfachen Schneiden von gleichen Holzlängen
- Auslieferung fertig montiert

700 mm

400 V

5,2 kW | 7,5 kW

Inklusive NEU SCHUTZVORRICHTUNG EN-Norm 1870-6 seit 1.7.2018

Sägeblatt Made in Germany

Inklusive Wippenverlängerung

PZ.LSV GS

Schnitthöhen 240 / 380 mm

Lieferumfang HWS 701:
HM-Sägeblatt Ø700 mm Z42
Wippenverlängerung

Lieferumfang HWS 702:
HM-Sägeblatt Ø700 mm Z42
Wippenverlängerung

HWS 701 S (5,2 kW) / HWS 702 S (7,5 kW)

- Sicheres Arbeiten durch beweglichen Handgriff zum Fixieren des Schnittgutes in der Wippe, dadurch leichteres Bewegen der Wippe auch bei vollster Beladung
- Wippenverlängerung mit Schnittlängenanzeige zum einfachen Schneiden von gleichen Holzlängen
- Auslieferung fertig montiert

700 mm

400 V

5,2 kW | 7,5 kW

Inklusive NEU SCHUTZVORRICHTUNG EN-Norm 1870-6 seit 1.7.2018

Sägeblatt Made in Germany

Inklusive Wippenverlängerung

PZ.LSV GS

Schnitthöhen 240 / 380 mm

Modell		HWS 701 K	HWS 702 K	HWS 701 S	HWS 702 S
Art.-Nr.		5966701	5966702	5963703	5963710
€ zzgl. MwSt.		**1.039,00**	**1.069,00**	**1.119,00**	**1.149,00**
Technische Daten					
Sägeblatt-Durchmesser	mm	700	700	700	700
Max. Schnittleistung Rundholz	mm	240	240	240	240
Max. Schnittleistung Scheitholz	mm	370 x 240	370 x 240	370 x 240	370 x 240
Motordrehzahl	min^{-1}	1.380	1.400	1.380	1.400
Aufnahmeleistung 50 Hz	kW	5,2	7,5	5,2	7,5
Elektrischer Anschluss	V	400	400	400	400
Antrieb		**Elektromotor** mit Direktantrieb	**Elektromotor** mit Direktantrieb	**Elektromotor** mit Direktantrieb	**Elektromotor** mit Direktantrieb
Arbeitshöhe	mm	850 – 1150	850 – 1150	850 – 1150	850 – 1150
Wippenauflage	mm	735	735	735	735
Abmessungen (L x B x H)	mm	1.270 x 730 x 1.130	1.270 x 730 x 1.130	1.270 x 730 x 1.130	12.70 x 730 x 1.130
Gewicht	kg	117	121,5	123,5	128

Wippkreissägen

Neu

Serie HWSR – Wippkreissägen mit Keilriemenantrieb

Made in Germany

- Geschlossener und sicherer Sägebereich für mehr Sicherheit durch gesetzlich vorgeschriebene Säge-Schutzvorrichtung
- Robuste Konstruktion mit Riemenantrieb ermöglicht größere Schnitttiefe und besonders hohes Schnittvolumen
- Verdrehsicherung des Holzes durch eingestanzte Widerhaken in der Wippe
- Stabiles, verwindungssteifes Stahlgestell

HWSR 701 K (5,2 kW)

- Robuster und starker Kreissägen-Motor
- Fahrvorrichtung für einfachen Transport

700 mm

400 V

5,2 kW

Inklusive NEU **SCHUTZVOR-RICHTUNG** EN-Norm 1870-6 seit 1.7.2018

Sägeblatt Made in Germany

Inklusive Wippenver-längerung

Schnitthöhen

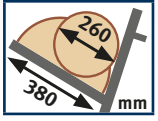

HWSR 702 K (7,5 kW)

- Robuster und starker Kreissägen-Motor
- Fahrvorrichtung für einfachen Transport

700 mm

400 V

7,5 kW

Inklusive NEU **SCHUTZVOR-RICHTUNG** EN-Norm 1870-6 seit 1.7.2018

Sägeblatt Made in Germany

Inklusive Wippenver-längerung

Schnitthöhen

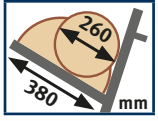

Lieferumfang HWS 701:
HM-Sägeblatt Ø700 mm Z42
Wippenverlängerung

Lieferumfang HWS 702:
HM-Sägeblatt Ø700 mm Z42
Wippenverlängerung

Modell		**HWSR 701 K**	**HWSR 702 K**
Art.-Nr.		5966770	5966772
€ zzgl. MwSt.		**1.639,00**	**1.679,00**
Technische Daten			
Sägeblatt-Durchmesser	mm	700	700
Max. Schnittleistung Rundholz	mm	250	250
Max. Schnittleistung Scheitholz	mm	370 x 250	370 x 250
Motordrehzahl	min^{-1}	1.380	1.400
Aufnahmeleistung 50 Hz	kW	5,2	7,5
Elektrischer Anschluss	V	400	400
Antrieb		**Elektromotor** mit Keilriemenantrieb	**Elektromotor** mit Keilriemenantrieb
Arbeitshöhe	mm	850 – 1150	850 – 1150
Wippenauflage	mm	735	735
Abmessungen (L x B x H)	mm	1.060 x 820 x 1.150	1.060 x 820 x 1.150
Gewicht	kg	152	156

Neu

holzkraft Holzbearbeitungsmaschinen

Made in Germany

- Kräftesparendes Arbeiten durch idealen Wippendrehpunkt
- Wippenverlängerung mit Schnittlängenanzeige zum einfachen Schneiden von gleichen Holzlängen
- Fahrvorrichtung für einfachen Transport
- Stoß-, kratz- und wetterfest durch hochwertige Pulverbeschichtung
- Phasenwender bei allen 400 V Modellen
- Auslieferung fertig montiert

HWSR 701 Z K

- Zapfwellenantrieb
- Dreipunkthalterung Kat. I und II

700 mm

Inklusive NEU SCHUTZVOR-RICHTUNG EN-Norm 1870-6 seit 1.7.2018

Sägeblatt Made in Germany

Inklusive Wippenver-längerung

Schnitthöhen

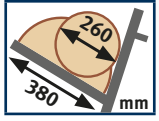

HWSR 701 ZE K

- Kombinierter Zapfwellen-/Elektroantrieb
- Robuster und starker Kreissägen-Motor
- Dreipunkthalterung Kat. I und II

700 mm

400 V

5,2 kW

Inklusive NEU SCHUTZVOR-RICHTUNG EN-Norm 1870-6 seit 1.7.2018

Sägeblatt Made in Germany

Inklusive Wippenver-längerung

Schnitthöhen

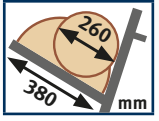

Lieferumfang HWS 701:
HM-Sägeblatt Ø700 mm Z42
Wippenverlängerung

Modell		**HWSR 701 Z K**	**HWSR 701 ZE K**
Art.-Nr.		5966773	5966774
€ zzgl. MwSt.		**1.859,00**	**2.355,00**
Technische Daten			
Sägeblatt-Durchmesser	mm	700	700
Max. Schnittleistung Rundholz	mm	250	250
Max. Schnittleistung Scheitholz	mm	370 x 250	370 x 250
Motordrehzahl	min^{-1}	–	1.380
Aufnahmeleistung 50 Hz	kW	–	5,2
Elektrischer Anschluss	V	–	400
Antrieb		**Zapfwelle** mit Keilriemenantrieb	**Zapfwelle / Elektromotor** mit Keilriemenantrieb
Arbeitshöhe	mm	850 – 1150	850 – 1150
Wippenauflage	mm	735	735
Abmessungen (L x B x H)	mm	1.410 x 900 x 1.150	1.500 x 900 x 1.150
Gewicht	kg	171	217

Rolltischkreissägen

Neu

Serie HRTS – Rolltischkreisägen mit Direkt- oder Keilriemenantrieb

Made in Germany

- Geschlossener und sicherer Sägebereich für mehr Sicherheit durch gesetzlich vorgeschriebene Säge-Schutzvorrichtung
- Sicheres Arbeiten durch beweglichen Handgriff zum Fixieren des Schnittgutes
- Kugelgelagerter, dauerhaft leichtgängiger Stahlblech-Schiebetisch
- Robuster und starker Kreissägen-Motor
- Stabiles, verwindungssteifes Stahlgestell
- Stoß-, kratz- und wetterfest durch hochwertige Pulverbeschichtung
- Phasenwender bei allen 400 V Modellen
- Auslieferung fertig montiert

HRTS 701 K

- Direktantrieb
- Fahrvorrichtung für einfachen Transport

Inklusive NEU SCHUTZVOR-RICHTUNG EN-Norm 1870-6 seit 1.7.2018

PZ.LSV GS geprüfte Sicherheit

700 mm

400 V

5,2 kW

Schnitthöhe 230 mm

HRTSR 701 K

- Robuste Konstruktion mit Riemenantrieb ermöglicht größere Schnitttiefe und besonders hohes Schnittvolumen

Inklusive NEU SCHUTZVOR-RICHTUNG EN-Norm 1870-6 seit 1.7.2018

Keilriemen +30% größere Schnitttiefe

PZ.LSV GS geprüfte Sicherheit

700 mm

400 V

5,2 kW

Schnitthöhe 250 mm

Lieferumfang HRTS 701 K:
HM-Sägeblatt Ø700 mm Z42

Lieferumfang HRTSR 701 K:
HM-Sägeblatt Ø700 mm Z42

Modell		**HRTS 701 K**	**HRTSR 701 K**
Art.-Nr.		5966705	5966706
€ zzgl. MwSt.		**1.389,00**	**1.795,00**
Technische Daten			
Sägeblatt-Durchmesser	mm	700	700
Max. Schnittleistung Tisch	mm	230	250
Drehzahl	min^{-1}	1.380	1.380
Aufnahmeleistung 50 Hz	kW	5,2	5,2
Elektrischer Anschluss	V	400	400
Antrieb		**Elektromotor** mit Direktantrieb	**Elektromotor** mit Keilriemenantrieb
Tischlänge	mm	1.400	1.400
Tischbreite	mm	850	850
Arbeitshöhe	mm	850	850
Abmessungen (L x B x H)	mm	1420 x 860 x 1250	1460 x 855 x 1210
Gewicht	kg	149	172

14

Modell	HWS 505 230 V Art.-Nr. 5963505	HWS 505 400 V Art.-Nr. 5963506	HWSE 700 K Art. no. 5960702	HWS 720 K Art.-Nr. 5965721	HWS 701 K Art.-Nr. 5966701	HWS 702 K Art.-Nr. 5966702	HWS 701 S Art.-Nr. 5963703	HWS 702 S Art.-Nr. 5963710	HWSR 701 K Art.-Nr. 5966770	HWSR 702 K Art.-Nr. 5966772	HWS 720 K Art.-Nr. 5966773	HWS 720 K Art.-Nr. 5966774	HRTS 701 K Art.-Nr. 5966705	HRTSR 701 K Art.-Nr. 5966706
Holz-Kreissägeblatt Hartmetall 505 mm, 40 Zähne, Blattstärke 3,8 mm, Bohrung Ø 30mm Art.-Nr. 5970056 **39,00 € zzgl. MwSt**	●	●												
Holz-Kreissägeblatt Chromstahl 700 mm, 56 Zähne, Blattstärke 3,2 mm, Bohrung Ø 30mm Art.-Nr. 5970070 **94,90 € zzgl. MwSt**			●	●	●	●	●	●	●	●	●	●	●	●
Holz-Kreissägeblatt Hartmetall 700 mm, 46 Zähne, Blattstärke 4,2 mm, Bohrung Ø 30mm Art.-Nr. 5970170 **147,90 € zzgl. MwSt**			●	●	●	●	●	●	●	●	●	●	●	●

Modell	Hartmetall (Langschnitt-Flachzahn mit Spanabweiser und Dehnungsschlitzen), grobe Schnittgüte
Art.-Nr.	5970056
€ zzgl. MwSt.	**39,00**
Technische Daten	
Durchmesser	505 mm
Zähne ZT	Z40
Blattstärke	3,8 mm
Bohrung-Ø	30 mm

Modell	(Holz-Kreissägeblätter, Chromstahl (Wolfszahn), grobe Schnittgüte
Art.-Nr.	5970070
€ zzgl. MwSt.	**94,90**
Technische Daten	
Durchmesser	700 mm
Zähne ZT	Z56
Blattstärke	3,2mm
Bohrung-Ø	30 mm

Modell	Hartmetall (Langschnitt-Flachzahn mit Spanabweiser und Dehnungsschlitzen), grobe Schnittgüte
Art.-Nr.	5970170
€ zzgl. MwSt.	**147,90**
Technische Daten	
Durchmesser	700 mm
Zähne ZT	Z46
Blattstärke	4,2mm
Bohrung-Ø	30 mm

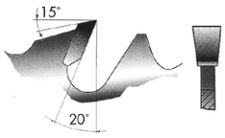

Stürmer WELT DER MASCHINEN

WEITERE PRODUKTE FINDEN SIE IN UNSEREN HAUPTKATALOGEN

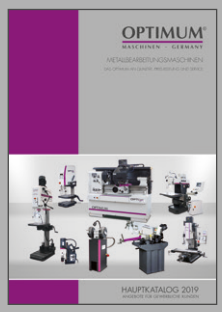

optimum-maschinen.de

holzkraft.de

metallkraft.de

holzstar.de

schweisskraft.de

unicraft.de

aircraft-kompressoren.de

cleancraft.de

ENTDECKEN SIE JETZT AUCH UNSERE PRODUKTVIDEOS!

YouTube Stürmer Maschinen GmbH

Kennen Sie schon unseren YouTube-Kanal **Stürmer Maschinen GmbH**?

Hier stehen Ihnen all unsere Produktvideos, nach Marken sortiert, zur Verfügung.
Wir sind stets darum bemüht, Ihnen eine **breitgefächerte** und **qualitativ hochwertige Auswahl** an Videos zu bieten.

Abonnieren Sie unseren YouTube-Kanal, um keines der neuen Videos mehr zu verpassen:
www.stma.de/youtube-de

Ihr Fachhändler:

Vertrieb Deutschland:
HOLZKRAFT - Stürmer Maschinen GmbH
Dr.-Robert-Pfleger-Str. 26
96103 Hallstadt / Deutschland

Tel.: +49 (0) 9 51 - 96 555 - 0
Fax: +49 (0) 9 51 - 96 555 - 55
E-Mail: info@holzkraft-maschinen.de

www.holzkraft.de

Herstellung und Vertrieb Österreich:
Aircraft Kompressorenbau GmbH
Gewerbestraße Ost 6
4921 Hohenzell / Österreich
Tel.: +43 (0) 77 52 - 70 929 - 0
Fax: +43 (0) 77 52 - 70 929 - 99
E-Mail: info@aircraft.at
Web: www.aircraft.at

- Dieses Angebot richtet sich ausschließlich an Unternehmer, Händler oder Gewerbetreibende, die bei Abschluss dieses Kaufs in Ausübung ihrer gewerblichen oder selbstständigen Tätigkeit handeln. Dieses stellt eine ausdrückliche BEDINGUNG FÜR DEN VERTRAGSSCHLUSS dar. Vom Verkauf ausgeschlossen sind Verbraucher i. S. d. § 13 BGB.
- Mit Erscheinen dieses Preiskataloges werden alle bisherigen Listen ungültig.
- Preise sind unverbindliche Preisempfehlungen, freibleibend, in €, zzgl. der gesetzlich gültigen MwSt., zzgl. Verpackungs-, Versand-, Transport-, Entlade-, Aufbau- und ggf. Einweisungskosten.
- Für Druckfehler, Irrtümer oder fehlerhafte Darstellung wird nicht gehaftet.
- Technische und optische Änderungen sind vorbehalten.
- Abb. teilweise mit optionalem Zubehör.
- Die Lieferung erfolgt ausschließlich nach unseren Lieferungs- und Zahlungsbedingungen.
- Der Verkauf erfolgt über den Fachhandel.
- Die Ware bleibt bis zur vollständigen Bezahlung unser Eigentum.
- Bei Weiterveräußerung an Dritte bleibt unser Eigentumsvorbehalt bestehen.
- Im gewerblichen Bereich gelten die gesetzlichen Garantiebestimmungen.
- Vervielfältigung und Nachdruck auf jede Weise, auch auszugsweise, bedürfen immer unserer schriftlichen Genehmigung.
- Bitte beachten Sie, dass bei einigen Maschinen dieses Prospekts Transportverpackungspauschalen für Transporteinheiten bzw. Verpackung und Verpackungsaufwand anfallen. Diese wurden im Katalog entsprechend gekennzeichnet.
- Die jeweils anfallenden Transportverpackungs-pauschalen sind gemäß folgender Tabelle zu verstehen:

TVP 1 = 19,00 €	**TVP 5 = 100,00 €**
TVP 2 = 39,00 €	**TVP 6 = 200,00 €**
TVP 3 = 59,00 €	**TVP 7 = 300,00 €**
TVP 4 = 79,00 €	**TVP 8 = 400,00 €**

Preis TVP zzgl. MwSt.

© Stürmer Maschinen GmbH / **Art.-Nr. 8005014-19**
2018-11 / AU12K